NUEVO

575 COMPACT

COMPACTO EN LAS DIMENSIONES

El nuevo 575 Compact mantiene todos los atributos que lo han consagrado junto a los agricultores, como ahorro, versatilidad y robustez, y aporta mejoras que lo hacen más moderno y con desempeño superior.

GARANTIA DE 3 ANOS Perkins Diesel Power

AGRALE

www.agrale.com.br

agraleSA

- Nuevo Motor Perkins de 4 cilindros
- Plataforma de trabajo totalmente plana
- Transmisión 15x15 con inversor y reductor ya incorporados
- Dimensiones compactas, ideal para culturas adensadas

AGRALUB | PIEZAS Y SERVICIOS | GARANTÍA

NUEVO 575 COMPACT

Generado el 08/08/2025 12:06:31

MOTOR - PERKINS 1104D	
Cantidad de cilindros	04 Vertical en línea / 4.400 cm³
Aspiración	Natural
Potencia	73,4 cv (54 kW) - 2.200 RPM (ISO 14396) 76,1 cv (55,9 kW) - 2.200 RPM (SAE J1995)
Torque máximo	26,6 kgf.m (261 N.m) a 1.700 RPM
TRANSMISIÓN	
Tipo	Mecánica Sincronizada
Cantidad de marchas	Inversor y reductor 15 adelante y 15 atrás
Traba del diferencial	Pedal mecánico y retorno automático
Eje delantero	Diferencial central (4x4)
EMBRAGUE	
Tipo	Doble disco seco
Accionamiento	Mecánico
TOMA DE FUERZA - TDP	
Accionamiento	Mecánico
Tipo	Independiente
Rotación Nominal	540 a 2000 rpm del motor
SISTEMA HIDRÁULICO	
Presión	180 kgf/cm²
Caudal máximo	50 L/min
Control remoto	1 Comando / 2 Vias Estándar con enchufe rápido y duas líneas de presión
Enganche	3 Puntos Categoria II
Capacidad levante	2000 kg

FRENOS	
Freno de Servicio	Disco en baño de aceite
Freno Estacionamiento	Palanca Manual
DIRECCIÓN	
Tipo	Hidráulica, hidrostática
RODADOS	
Delanteros estándar	250/80 x 18R1
Traseros estándar	14.9 x 24R1
SISTEMA ELÉCTRICO	
Batería	12V / 70 A
Alternador	12 V / 85 A
CAPACIDADES	
Tanque Combustible	70L
DIMENSIONES	
Ancho	1430 mm
PESOS	
Peso de embarque	2.310 Kg (sin cabina) 2.590 Kg (con cabina)
Peso operativo (orden de marcha)	3.060 Kg (sin cabina) 3.315 Kg (con cabina)
OPCIONALES	
Arco trasero abatible Dos pesos traseros;	

INVERSOR E SUPER REDUTOR 15X15
(MOTOR A 2400RPM - PNEUS STANDARD)

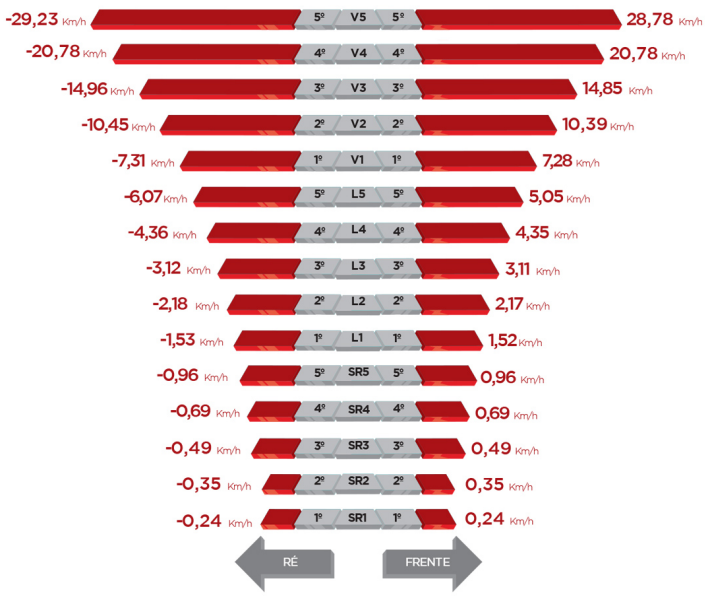

VELOCIDADES (KM/H)

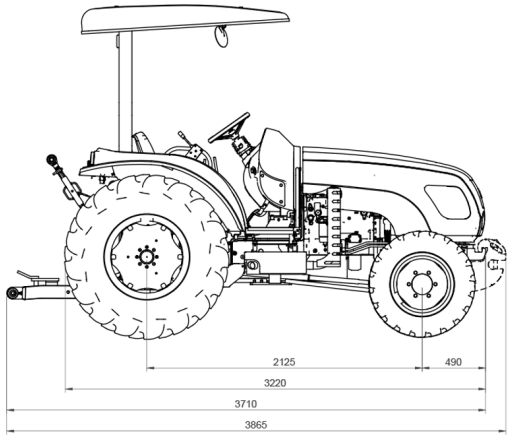

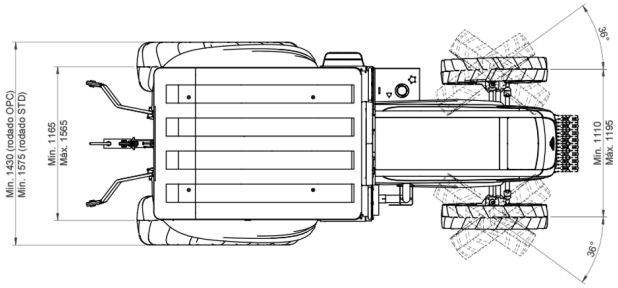

AGRALE

El presente folleto sirve meramente como informativo ilustrativo del producto, estando Agrale o el proponente, aptos para ofrecer sus productos con características ténicas ou opcionales diferentes de los aqui informados, valiendo por tanto, como documento definitivo de oferta, la Propuesta Comercial firmada por el representante legal de la empresa ofertante. Debido a la representación sobre el papel, los colores presentados en este impreso podrán sufrir variación de tonalidad.

www.agrale.com.br
agraleSA