NOVO
TRATOR 5105

MAIS FORÇA PARA CONTINUAR CRESCENDO

O Trator 5105 tem como principal característica a versatilidade, por isso é indicado para propriedades de dimensões variadas, atuando com alto desempenho e economia em operações de cultivo e forragem, etc.

AGRALE

www.agrale.com.br
agraleSA

- Motor Perkins Turbo Aftercooler
- Transmissão sincronizada 24x24
- Disponibilidade de cabine de fábrica

AGRALUB
PEÇAS & SERVIÇOS
GARANTIA

NOVO TRATOR 5105

Gerado em 07/12/2025 01:29:25

MOTOR - PERKINS / 1104D-44TA	
cilindros / cilindrada	04 verticais em linha / 4.400 cm³
Aspiração	Turboalimentado Aftercooler
Potência	101,9 cv (74,9kW) - 2.200 RPM (ISO 14396) 105,6 cv (77,6kW) - 2.200 rpm (SAE J1995)
Torque	42 kgf.m (412 N.m) a 1.400 RPM
TRANSMISSÃO	
Número de marchas	24 Frente / 24 Ré (totalmente sincronizadas)
Bloqueio	Eletro hidráulico
Eixo dianteiro	Diferencial central (acionamento eletro hidráulico)
EMBREAGEM	
Tipo	Duplo disco seco
Acionamento	Mecânico
TOMADA DE POTÊNCIA - TDP	
Acionamento	Mecânico
Tipo	Independente, ou proporcional à velocidade do trator
Rotação Nominal	540 rpm a 2000 rpm no motor e proporcional 540 (ECO) 1500 rpm do motor e proporcional
SISTEMA HIDRÁULICO	
Controle	Acionamento eletrônico
Vazão máxima	Vazão total: 99,5 L/min a 2200 RPM Vazão controle remoto: 62 L/min a 2200 RPM
Controle remoto	De série - Comando Duplo Pressão máxima: 180 Kgf/cm²
Engate	3 Pontos - Categoria II
Capacidade levante	4.200 Kg

FREIOS	
Freio de serviço	Disco em banho de óleo
Freio estacionamento	Manual por cabo
DIREÇÃO	
Tipo	Hidráulica e hidrostática. Telescópica e escamoteável.
RODADOS	
Dianteiros standard	14.9 X 24 R1
Traseiros standard	18.4 X 34XR1
SISTEMA ELÉTRICO	
Bateria	12 V X 100 Ah (selada)
Alternador	12V X 85A
CAPACIDADES	
Tanque Combustível	90 L
PESOS	
Peso de embarque	4.540 kg (com cabine)
Em ordem de marcha	Com lastros metálicos + água: 5.220 Kg (com cabine)
OPCIONAIS	
- Comando Triplo; - Kit Tomada Elétrica; - Kit 2 contrapesos traseiros; - Kit 4 contrapesos traseiros; - Rodado 14.9 x 24 R1 / 23.1 x 26 R1	

INVERSOR E SUPER REDUTOR 24X24

Velocidades (em Km/h) com motor à 2.200 RPM

MARCHAS		1º	2º	3º	4º
FRENTE REDUZIDA	SR	0,54	0,79	1,15	1,66
	B	2,49	3,63	5,23	7,60
	A	10,21	14,90	21,55	31,20
FRENTE	SR	0,64	0,93	1,34	1,94
	B	2,92	4,26	6,16	8,91
	A	11,98	17,48	25,28	36,60
RÉ REDUZIDA	SR	0,46	0,67	0,97	1,41
	B	2,11	3,08	4,46	6,46
	A	8,68	12,66	18,32	26,52
RÉ	SR	0,54	0,79	1,14	1,65
	B	2,48	3,62	5,23	7,58
	A	10,18	14,86	21,48	31,11

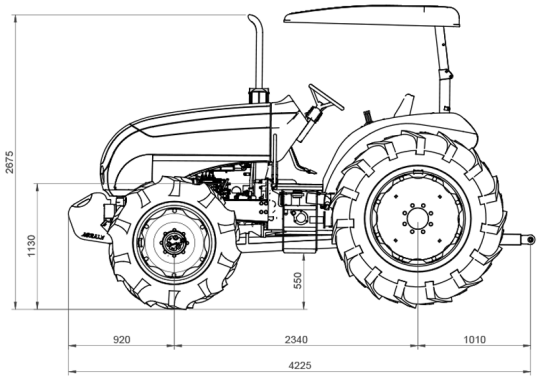

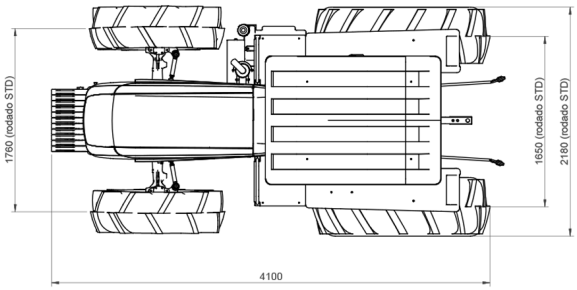

AGRALE

O presente folheto serve meramente como informativo do produto, estando a Agrale, ou o proponente, aptos a ofertar seus produtos com características ou opcionais diferentes dos aqui informados, valendo para tanto, como documento definitivo para oferta, a Proposta Comercial firmada pelo representante legal da empresa ofertante.

www.agrale.com.br
agraleSA