AGRALE MARRUÁ

AM200 CD

O VERDADEIRO 4X4

Desenvolvido para enfrentar trabalhos pesados como serviços de manutenção de redes, mineração, reflorestamentos, saneamento, segurança pública e combate a incêndios, o Agrale Marruá é muito resistente e garante uma grande produtividade com uma ótima economia operacional

- Melhor conjunto fora de estrada do mercado
- Veículo com tração 4x4
- Disponibilidade de caixa de transferência com reduzida

AGRALUB

PEÇAS & SERVIÇOS

GARANTIA

AGRALE

www.agrale.com.br

agraleSA

AGRALE MARRUÁ AM200 CD

Gerado em 07/12/2025 12:42:08

CARROCERIA	
Cabine	Dupla | 05 ocupantes
Caçamba	Com caçamba metálica | Sem caçamba (cabine-chassi)
MOTOR	
Marca/Modelo	Cummins ISF 2.8 EV
Controle de Emissões	Pós-tratamento - SCR
Cilindros / cilindrada	4 em linha | 2.800 cm³
Potência	150 cv (110 Kw) a 3.200 RPM
Torque	360 Nm 1.800 a 2.700 RPM
SISTEMA ELÉTRICO	
Tensão | Bateria	12V | 12V / 70 Ah | 12V / 120 A
EMBREAGEM	
Tipo	Orgânica - Monodisco a seco - 300 mm
TRANSMISSÃO	
Marca/Modelo	FSO 4505 E
Número de marchas	5 Frente | 1 Ré
CAIXA DE TRANSFERÊNCIA	
Relação	NS Agrale: 1:1 | OPC Atlas: 2:1 / 1:1
Modelo	Agrale Manual 1 velocidade 1:1 OPC.: Atlas Manual 2 velocidades 2:1 / 1:1
SUSPENSÃO	
Dianteira	Barras longitudinais/transversais, panhard, molas helicoidais
Traseira	Eixo rigido com molas semi-elípticas
Amortecedores dianteiro-traseiro	Telescópicos de dupla ação
EIXO DE TRAÇÃO	
Dianteiro	Agrale 8,9" Acionamento elétrico
Relação - Dianteiro	4,55:1 (NS) | 4,09:1 (OPC)
Traseiro	DANA 70 - Eixo rígido flutuante e autoblocante Power Lock
Relação - Traseiro	4,56:1 (NS) | 4,10 :1 (OPC)
DESEMPENHO TEÓRICO	
Velocidade Máxima	134,2 Km/h
Partida em Rampa no PBT (Start Ability)	40% - 21,8°

DIREÇÃO	
Modelo	TRW TAS 20 314
Tipo	Hidráulica
RODAS	
Modelo	8.00 x 16 - 08 furos
PNEUS	
Modelo	ATR 285/75R16 | OP: MTR 285/75R16
FREIOS	
Freio Serviço Tipo	Disco (dianteiro) | Tambor (traseiro)
Acionamento	Hidráulico servo-assistido com ABS e EBD
Freio Estacionamento Tipo	Atuação traseiro | Pedal com cabo
CAPACIDADE DE ABASTECIMENTO	
Tanque de combustível	100 L
Tanque de Ureia (Arla 32)	16 L
PESOS E CAPACIDADES	
Peso Bruto Total (PBT)	4300 Kg
Capacidade Máxima de Tração(CMT)	6300 Kg
Peso em ordem de Marcha	3.100 Kg (com caçamba) 2.910 kg (sem caçamba)
Capacidade carga útil	1.200 Kg - com caçamba 1.390 kg - sem caçamba
Carga Máxima Eixo Dianteiro	2.300 kg
Carga Máxima Eixo Traseiro	3.000 kg
ITENS DE SÉRIE	
Bancos em Courvin com Apoio de Cabeça, Ar Condicionado, Ar Quente, Computador de Bordo, Piloto Automático, Estribos, Peito de Aço e Protetor de Lanternas.	
OPCIONAIS	
Caixa com Dupla Redução, Guincho Elétrico, Snorkel, Farol Auxiliar Dianteiro, Inclinômetro, Quebra Mato, Engate para Reboque, Tacógrafo Eletrônico, Kit Conforto e Segurança, Kit Multimídia, Kit Pneus 285/75 R16 MTR e Freios à Disco nas 04 Rodas.	

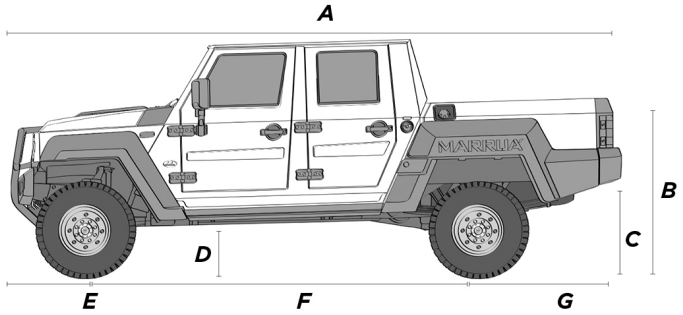

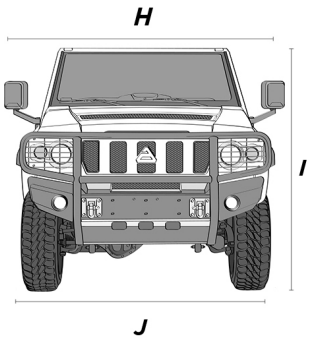

A	5206 mm
B	1400 mm
C	710 mm
D	380 mm
E	700 mm
F	3350 mm
G	1273 mm
H	2185 mm
I	1982 mm
J	2065 mm

AGRALE
ofertar seus produtos com características ou opcionais diferentes dos aqui informados, valendo para tanto, como documento definitivo para oferta, a Proposta Comercial firmada pelo representante legal da empresa ofertante.
www.agrale.com.br
agraleSA