TRATOR

4230 CARGO

PARA TRANSPORTE DE CARGA NO CAMPO E NA CIDADE

O 4230 CARGO é um Trator Transportador 4x4 versátil, robusto e econômico, equipado com carreta agrícola fixa ou basculante. Um aliado do produtor rural no transporte de cargas em geral.

AGRALE

www.agrale.com.br
agraleSA

- Capacidade de Carga de 1500 Kg
- Transmissão Totalmente sincronizada
- Apto para rodar em vias públicas

AGRALUB

PEÇAS & SERVIÇOS

GARANTIA

TRATOR 4230 CARGO

Gerado em 07/08/2025 03:13:05

MOTOR - AGRALE M 790	
cilindros / cilindrada	2 / 1270 cm^3
Aspiração	Natural
Potência	24,5 cv (NBR ISO 1585)
Potência máxima TDP	22,5 cv (16,5 kW) a 2.485 rpm
Torque	6,5 daNm - 6,6 kgf.m a 2.550 rpm (NBR ISO 1585)
TRANSMISSÃO	
Tipo	Mecânica Sincronizada
Número de marchas	6 Frente / 2 Ré
Eixo dianteiro	Direcional, tracionado (com diferencial central) Eixo traseiro DANA 60 Veicular Rígido, tracionado (com diferencial central ⊠ 4,78: 1)
EMBREAGEM	
Tipo	Monodisco a seco
Acionamento	Mecânica
TOMADA DE POTÊNCIA - TDP	
Acionamento	Mecânico
Tipo	Independente
Rotação Nominal	540 a 2.480 rpm no motor (opcional)
SISTEMA HIDRÁULICO	
Controle	70 kgf/cm^2
Vazão máxima	33 L/min a 3.000 rpm

FREIOS	
Freio de serviço	Disco hidráulico
Freio estacionamento	Manual por cabo à disco
DIREÇÃO	
Tipo	Hidrostática
RODADOS	
Dianteiros standard	7.00 - 16" Militar 4x4 std
Traseiros standard	7.00 - 16" Militar 4x4 std
SISTEMA ELÉTRICO	
Bateria	12V ⊠ 55 A.h
Alternador	14V ⊠ 55 A
CAPACIDADES	
Tanque Combustível	39 L
DIMENSÕES	
Largura	1.460 mm (s/ carroceria) 1.730 mm (c/ carroceria)
PESOS	
Peso de embarque	1300 kg
Em ordem de marcha	1400 kg
Capacidade de carga	1500 kg
OPCIONAIS	
Barra de tração, Carroceria fixa, Sistema carroceria basculante, Kit extintor de incêndio.	

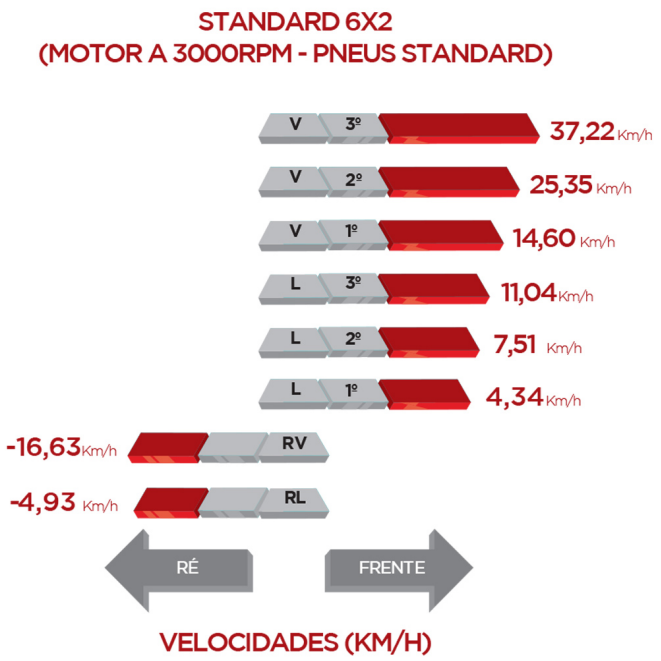

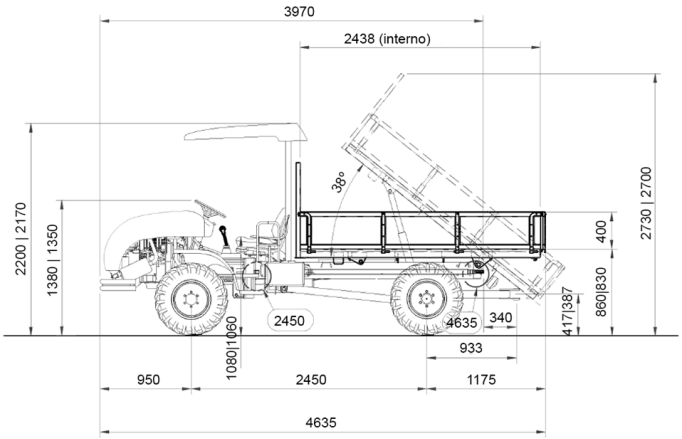

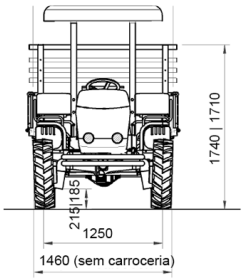

VISTA FRONTAL

AGRALE

O presente folheto serve meramente como informativo do produto, estando a Agrale, ou o proponente, aptos a ofertar seus produtos com características ou opcionais diferentes dos aqui informados, valendo para tanto, como documento definitivo para oferta, a Proposta Comercial firmada pelo representante legal da empresa ofertante.

www.agrale.com.br
agraleSA