TRATOR
540 XT

MAIOR TORQUE DA CATEGORIA

O Trator Agrale 540 XT conta com novo motor eletrônico, versátil, robusto e econômico. Ideal para utilização em pequenas propriedades e em culturas adensadas em função das suas dimensões reduzidas.

AGRALE

www.agrale.com.br
agraleSA

- Motor eletrônico de 4 cilindros
- Inversor de marchas de série
- Dimensões reduzidas, ideal para utilização em culturas adensadas
- Capacidade de levante de 1.100 kg

AGRALUB
PEÇAS & SERVIÇOS
GARANTIA

TRATOR 540 XT

Gerado em 07/12/2025 01:53:42

MOTOR - AGRALE	
cilindros / cilindrada	04/ 2.417 cm^3
Aspiração	Natural
Potência	40 cv (29,4 kW) - 2.400 RPM (ISO 14396) 41,4 cv (30,4 kW) - 2.400 RPM (SAE J1995)
Torque	15,2 kgf.m (14,9 N.m) a 1.600 rpm
TRANSMISSÃO	
Tipo	Inversor Sincronizado
Número de marchas	8 à frente e 8 à ré
Eixo dianteiro	Diferencial central (4x4)
EMBREAGEM	
Tipo	Duplo disco a seco
Acionamento	Mecânico
TOMADA DE POTÊNCIA - TDP	
Acionamento	Mecânico
Tipo	Independente
Rotação Nominal	540 rpm a 2.077 rpm do motor
SISTEMA HIDRÁULICO	
Controle	180 kgf/cm^2
Vazão máxima	36 L/min a 2.400 rpm
Controle remoto	Opcional
Capacidade levante	1100kg

FREIOS	
Freio de serviço	Disco em banho de óleo
DIREÇÃO	
Tipo	Hidráulica, Hidrostática
RODADOS	
Dianteiros standard	250/80x18R1
Traseiros standard	12.4x24R1
SISTEMA ELÉTRICO	
Bateria	12V 55Ah
Alternador	14V 55A
CAPACIDADES	
Tanque Combustível	44 L
PESOS	
Peso de embarque	1.920 Kg - sem cabine 2.230 Kg - com cabine
Em ordem de marcha	2.270 Kg - sem cabine 2.600 Kg - com cabine

OPCIONAIS

Seis ou oito contrapesos dianteiros;*
Contra pesos traseiros;*
Direção baixa;*
Banco baixo;*
Comando duplo;**
Rodados: 7.00 x 18 R1 - 12.4 x 24 R1;
Rodados: 7.50 x 15 R1 - 9.50 x 24 R1;
Rodados: 7.50 x 15 R1 - 11.2/10 x 24 R1
*Somente para versão sem cabine
**Standard na versão com cabine

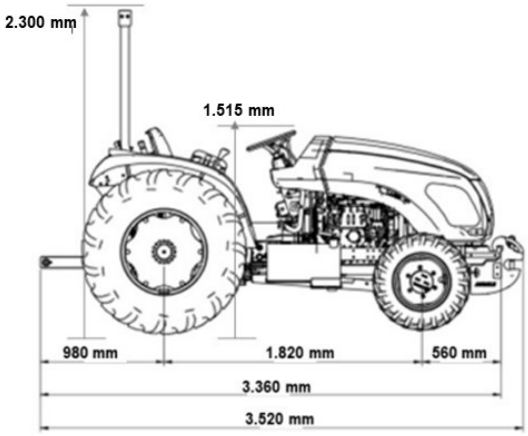

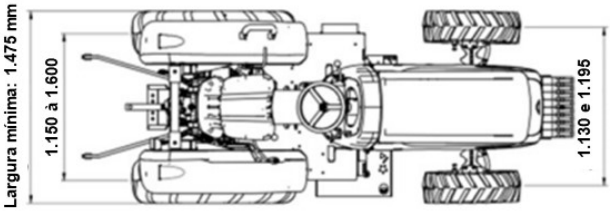

AGRALE

O presente folheto serve meramente como informativo do produto, estando a Agrale, ou o proponente, aptos a ofertar seus produtos com características ou opcionais diferentes dos aqui informados, valendo para tanto, como documento definitivo para oferta, a Proposta Comercial firmada pelo representante legal da empresa ofertante.

www.agrale.com.br
agraleSA