NOVO
575 COMPACT

COMPACTO NAS DIMENSÕES, GIGANTE NO DESEMPENHO

O NOVO 575 Compact mantém todos os atributos que o consagraram junto aos agricultores, como economia, versatilidade e robustez, e traz melhorias que o tornam mais moderno e com desempenho superior.

GARANTIA DE 3 ANOS
Perkins Diesel Power

AGRALE

www.agrale.com.br
agraleSA

- Novo Motor Perkins de 4 cilindros
- Plataforma de trabalho totalmente plana
- Transmissão 15x15 com inversor e redutor de série
- Dimensões compactas, ideal para culturas adensadas

AGRALUB · PEÇAS & SERVIÇOS · GARANTIA

NOVO 575 COMPACT

Gerado em 07/12/2025 01:54:32

MOTOR - PERKINS 1104D	
cilindros / cilindrada	04 Verticais em linha / 4.400 cm^3
Aspiração	Natural
Potência	73,4 cv (54 kW) - 2.200 RPM (ISO 14396) 76,1 cv (55,9 kW) - 2.200 RPM (SAE J1995)
Torque	26,6 kgf.m (261 N.m) a 1.700 RPM
TRANSMISSÃO	
Tipo	Mecânica Sincronizada
Número de marchas	Inversor e Super Redutor 15 à frente e 15 à ré
Bloqueio	Mecânico por pedal e retrocesso automático
Eixo dianteiro	Diferencial central (4x4)
EMBREAGEM	
Tipo	Duplo disco a seco
Acionamento	Mecânico
TOMADA DE POTÊNCIA - TDP	
Acionamento	Mecânico
Tipo	Independente
Rotação Nominal	540 a 1600 rpm do motor
SISTEMA HIDRÁULICO	
Controle	180 kgf/cm^2
Vazão máxima	50 L/min
Controle remoto	1 Comando / 2 Vias De série com engate rápido e duas linhas de pressão
Engate	3 Pontos Categoria II
Capacidade levante	2000 kg

FREIOS	
Freio de serviço	À disco em banho de óleo
Freio estacionamento	Engate Manual
DIREÇÃO	
Tipo	Hidráulica, hidrostática
RODADOS	
Dianteiros standard	250/80 x 18R1
Traseiros standard	14.9 x 24R1
SISTEMA ELÉTRICO	
Bateria	12V / 70 A
Alternador	12 V / 85 A
CAPACIDADES	
Tanque Combustível	70L
DIMENSÕES	
Largura	1430 mm
PESOS	
Peso de embarque	2.310 Kg (sem cabine) 2.590 Kg (com cabine)
Em ordem de marcha	3.060 Kg (sem cabine) 3.315 Kg (com cabine)
OPCIONAIS	
Contrapesos traseiros; Rodados: 8.00 x 18 R1 - 14.9 x 28 R1; Rodados: 8.00 x 18 R1 - 14.9 x 24 R2; Rodados: 7.00 x 18R1 / 14.9 x 24R1 Rodados: 7.00 x 18 R1 - 12.4 x 28 R1; Rodados: 7.50L x 15 R1 - 12.4 x 24 R1;	

INVERSOR E SUPER REDUTOR 15X15
(MOTOR A 2400RPM - PNEUS STANDARD)

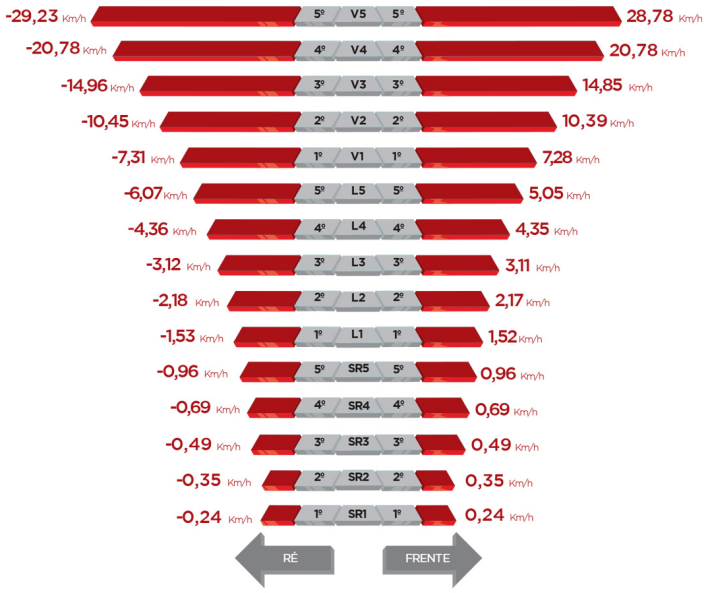

VELOCIDADES (KM/H)

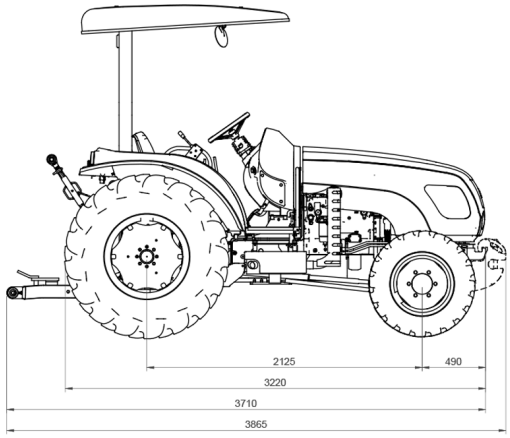

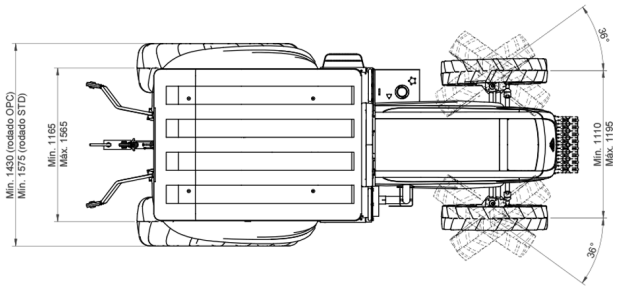

AGRALE

O presente folheto serve meramente como informativo do produto, estando a Agrale, ou o proponente, aptos a ofertar seus produtos com características ou opcionais diferentes dos aqui informados, valendo para tanto, como documento definitivo para oferta, a Proposta Comercial firmada pelo representante legal da empresa ofertante.

www.agrale.com.br
agraleSA