575 SUPER

MESMA ECONOMIA COM MAIS DESEMPENHO E CONFORTO

O 575 Super mantém os atributos já consagrados entre os produtores rurais, como a versatilidade, economia e a robustez, características que fazem parte do DNA dos tratores Agrale.

AGRALE

www.agrale.com.br
agraleSA

- Motor Perkins de 4 cilindro
- Capacidade de levante de 3.420 kg
- Trator plataformado
- Inversor e super redutor de série

AGRALUB · PEÇAS & SERVIÇOS · GARANTIA

575 SUPER

Gerado em 07/12/2025 01:34:58

MOTOR - PERKINS 1104D - 44	
cilindros / cilindrada	4 Verticais em linha / 4.400 cm³
Aspiração	Natural
Potência	73,4 cv (54 kW) - 2.200 RPM (ISO 14396) 76,1 cv (55,9 kW) - 2.200 rpm (SAE J1995)
Torque	26,6 kgf.m (261 N.m) a 1.700 RPM
TRANSMISSÃO	
Tipo	Mecânica Sincronizada
Número de marchas	Inversor e Super Redutor - 15 à frente e 15 à ré
Bloqueio	Mecânico por pedal e retrocesso automático
Eixo dianteiro	Diferencial central (4x4)
EMBREAGEM	
Tipo	Duplo disco a seco
Acionamento	Mecânica
TOMADA DE POTÊNCIA - TDP	
Acionamento	Mecânico
Tipo	Independente
Rotação Nominal	540 a 2.000 RPM do motor
SISTEMA HIDRÁULICO	
Controle	180 kgf/cm²
Vazão máxima	50 L/min à 2.200 RPM
Controle remoto	De série com engate rápido, com duas linhas de pressão
Engate	Categoria II
Capacidade levante	3.420 Kg

FREIOS	
Freio de serviço	Disco em banho de óleo
DIREÇÃO	
Tipo	Hidráulica, hidrostática
RODADOS	
Dianteiros standard	12,4 X 24 R1
Traseiros standard	18,4 X 30 R1
SISTEMA ELÉTRICO	
Bateria	12 V X 100 Ah
Alternador	12 V X 85 A
CAPACIDADES	
Tanque Combustível	94 L
PESOS	
Peso de embarque	2.990 Kg (sem cabine) 3.315 Kg (com cabine)
Em ordem de marcha	4290 Kg (sem cabine) 4.335 Kg (com cabine)
OPCIONAIS	
Dois ou quatro contrapesos traseiros;* Rodados 9.50 x 24 R1 - 14.9 x 28 R1 Rodados 9.50 x 24 R1 - 14.9 x 28 R2 Rodados 12,4 x 24 R1 - 13.6 x 38 R1 Rodados 14,9 x 24 R1 - 18.4 x 30 R2 *Somente para a versão sem cabine	

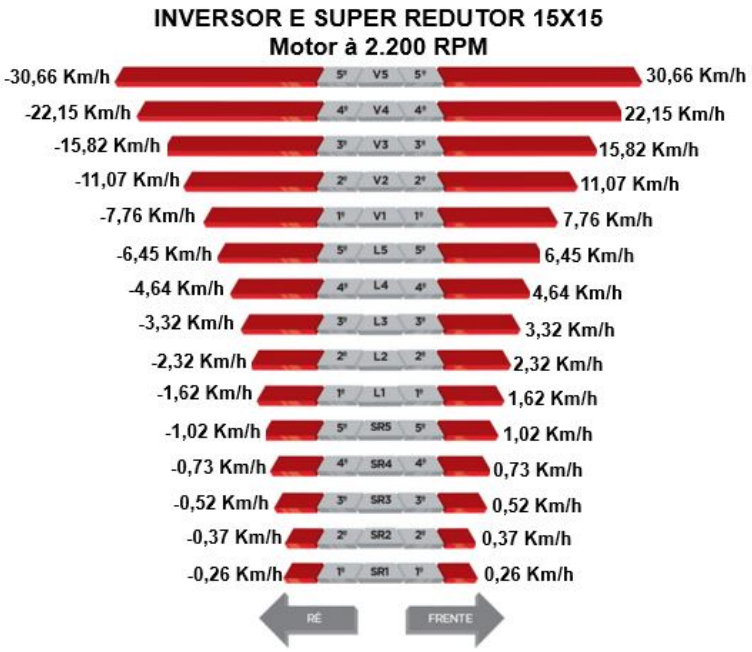

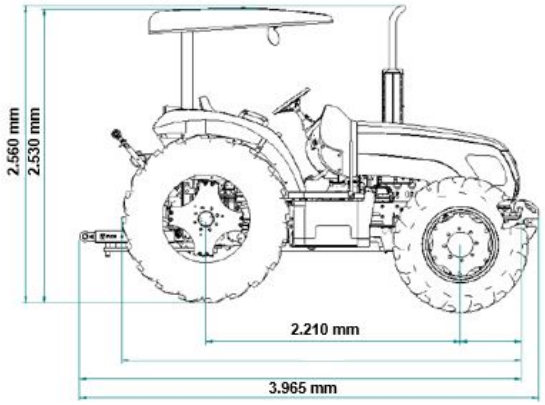

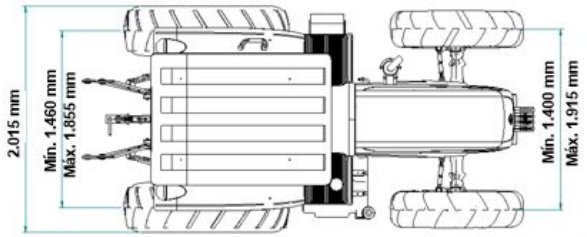

AGRALE

O presente folheto serve meramente como informativo do produto, estando a Agrale, ou o proponente, aptos a ofertar seus produtos com características ou opcionais diferentes dos aqui informados, valendo para tanto, como documento definitivo para oferta, a Proposta Comercial firmada pelo representante legal da empresa ofertante.

www.agrale.com.br
agraleSA