TRATOR 6185

TRADIÇÃO QUE SE RENOVA

Alto desempenho, conforto e durabilidade são alguns dos diferenciais que fazem do Trator 6185 uma excelente opção para a rotina do campo, principalmente na agricultura de escala.

AGRALE

www.agrale.com.br
agraleSA

- Preparado para a agricultura de precisão
- Maior número de velocidades de trabalho
- Speed Memory
- Torque de 710 N.m

AGRALUB
PEÇAS & SERVIÇOS
GARANTIA

TRATOR 6185

Gerado em 07/12/2025 01:49:05

MOTOR - MWM 229-6 TCE	
cilindros / cilindrada	6 - Verticais em linha / 6.200 dm^3
Aspiração	Turbo
Potência	175 cv (NBR ISO 14396)
Potência máxima TDP	NI
Torque	72 Kgf.m a 1.300 - 1.500 rpm
TRANSMISSÃO	
Tipo	Mecânica Parcialmente Sincronizada
Número de marchas	24 Frente / 12Ré
Bloqueio	Acionamento mecânico
Eixo dianteiro	Diferencial central autoblocante
EMBREAGEM	
Tipo	Disco simples
Acionamento	Mecânico/Hidráulico
TOMADA DE POTÊNCIA - TDP	
Acionamento	Eletro-hidráulico
Tipo	Independente, com embreagem multidisco em banho de óleo
Rotação Nominal	540 rpm a 2083 rpm no motor e 1000 rpm a 2136 rpm no motor
SISTEMA HIDRÁULICO	
Controle	180 kgf/cm^2
Vazão máxima	126 L/min
Controle remoto	2 Comandos / 4 vias Opc.: 1 controle remoto de vazão contínua
Engate	3 Pontos - Categoria III
Capacidade levante	6.700 kg

FREIOS	
Freio de serviço	Disco em banho de óleo
Freio estacionamento	Engate Manual, independente do freio de serviço
DIREÇÃO	
Tipo	Hidráulica / Hidrostática
RODADOS	
Dianteiros standard	18.4 X 26" R1
Traseiros standard	24.5 X 32" R1
Rodados Opcionais	Pneus arrozeiros 14.9 X 28 R2 / 23.1 X 30 R2 Pneus cultivadores 18.4-26/20.8-38 Rodado duplo 18. 4-26R1-20.8-38R1 Pneus agrícolas 16.9-30R1/24.5-32R1 14.9-28R1 / 23.1-30R1
SISTEMA ELÉTRICO	
Bateria	12V X 135 A.h
Alternador	14V X 120 A
CAPACIDADES	
Tanque Combustível	280 L
DIMENSÕES	
Largura	2670 mm
PESOS	
Peso de embarque	7.020 kg
Em ordem de marcha	9.500 kg

MARCHAS		1º	2º	3º	4º
FRENTE	B	1,2	1,8	2,7	3,8
	M	3,9	5,9	8,8	12,3
	A	12,6	18,8	28,0	39,2
FRENTE REDUZIDA	B	1,0	1,5	2,2	3,1
	M	3,2	4,8	7,2	10,1
	A	10,3	15,4	22,9	32,2
RÉ	B	1,0	1,6	2,4	3,3
	M	3,4	5,1	7,6	10,7
	A	10,9	16,4	24,4	34,2

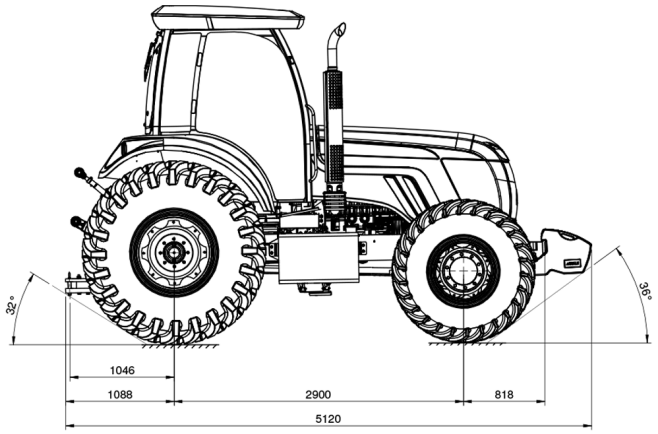

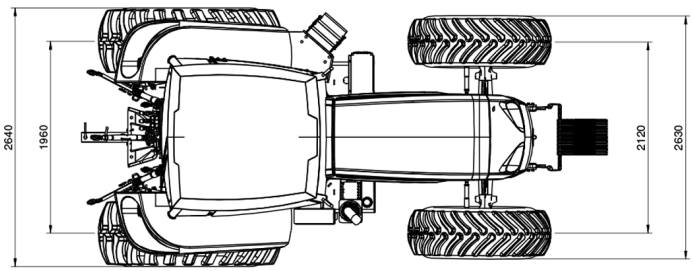

AGRALE

O presente folheto serve meramente como informativo do produto, estando a Agrale, ou o proponente, aptos a ofertar seus produtos com características ou opcionais diferentes dos aqui informados, valendo para tanto, como documento definitivo para oferta, a Proposta Comercial firmada pelo representante legal da empresa ofertante.

www.agrale.com.br
agraleSA